CTG LNE H760 1000x700 RIF. MOD. 10

801010070700

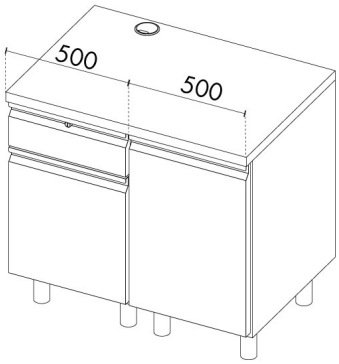

DIMENSIONI E PESI

Dimensioni esterne in mm. (LxPxH): 1000x700x950
Peso netto/lordo in Kg.:
Dimensioni foro porta in mm. (LxH): -
Capacità: -
Dimensioni imballo mm (LxPxH): 1370x750x1100
Spessore di isolamento: /

CARATTERISTICHE TECNICHE

Alimentazione: /
Refrigerante: /
Sbrinamento: /
Controllo : centralina elettronica: /
Evacuazione Condensa: /
Potenza Assorbita: /
Materiali costruttivi: Scocca interna ed esterna in acciaio INOX AISI 304
Resa: /
RESISTENZA DI EVAPORAZIONE: /
RESISTENZA DI SBRINAMENTO: /
ASSORBIMENTO ILLUMINAZIONE: /
carica refrigerante Kg: /

CARATTERISTICHE GENERALI

Temperatura d'esercizio: /
Refrigerazione: /
Motore Incorporato: No
Versione su ruote: Su richiesta
Illuminazione: No
Porte con guarnizione magnetica: No
Porte con ritorno: No

CARATTERISTICHE ENERGETICHE

Classe climatica: /
Volume netto di refrigerazione Vnref (L): /
Volume netto di congelamento Vnfrz (L): /
Tipologia: /
Consumo di energia giornaliero E24 h: /
Consumo di energia annuo AEC kWh/annum: /
Prestazioni: /
Categoria: /

STUDIO 54 SRL

Via Gian Lorenzo Bernini 147 - 35010 San Giorgio in Bosco PD
T +39 049 9450466 - F +39 0499451044 - Cod. fiscale e p.iva 00096970280 - R.E.A. n. 247856
www.studio-54.it info@studio-54.it

DISEGNO TECNICO

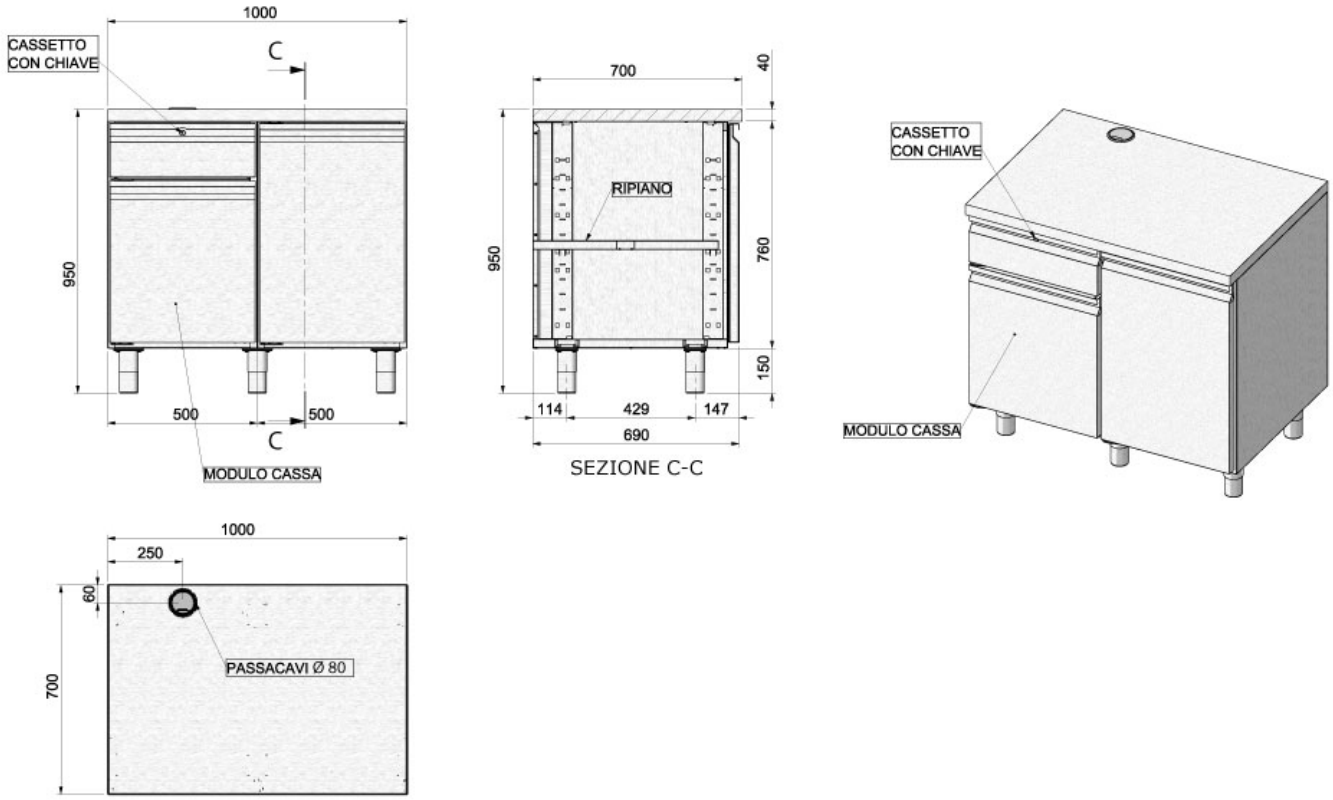

STUDIO-54 S.r.l.
Via Gian Lorenzo Bernini 147, 35010 San Giorgio in Bosco (PD)
T. +39 049 9450466 - F. +39 049 9451044 - C.F. e P.I. 00096970280 - R.E.A. n. 247856
www.studio-54.it info@studio-54.it

OPTIONAL