DRP UR 3 H300 1100x650 +4/+10 230/50 R134a

66370015

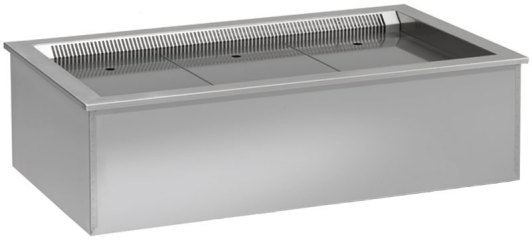

DIMENSIONI E PESI

Dimensioni esterne in mm. (LxPxH): 1100x650x300
Peso netto/lordo in Kg.: 35/50
Capacità: 530
Dimensioni imballo mm (LxPxH): 1220x770x850
Spessore di isolamento: 40/50

CARATTERISTICHE TECNICHE

Alimentazione: 230V / 50Hz / 1
Refrigerante: R134a
Sbrinamento: Automatico
Controllo : centralina elettronica: Si
Evacuazione Condensa: Automatico
Potenza Assorbita: W / /A
Materiali costruttivi: Scocca interna ed esterna in acciaio INOX AISI 304
Resa: 934W
RESISTENZA DI EVAPORAZIONE: 150
RESISTENZA DI SBRINAMENTO: /
ASSORBIMENTO ILLUMINAZIONE: /
carica refrigerante Kg: /
tCO2e: /

CARATTERISTICHE GENERALI

Temperatura d'esercizio: +4° / +10°C
Refrigerazione: Ventilata
Motore Incorporato: No
Illuminazione: No

CARATTERISTICHE ENERGETICHE

Classe climatica: 4 (30°C - 55%)

STUDIO 54 SRL

Via Gian Lorenzo Bernini 147 - 35010 San Giorgio in Bosco PD
T +39 049 9450466 - F +39 0499451044 - Cod. fiscale e p.iva 00096970280 - R.E.A. n. 247856
www.studio-54.it info@studio-54.it

DISEGNO TECNICO

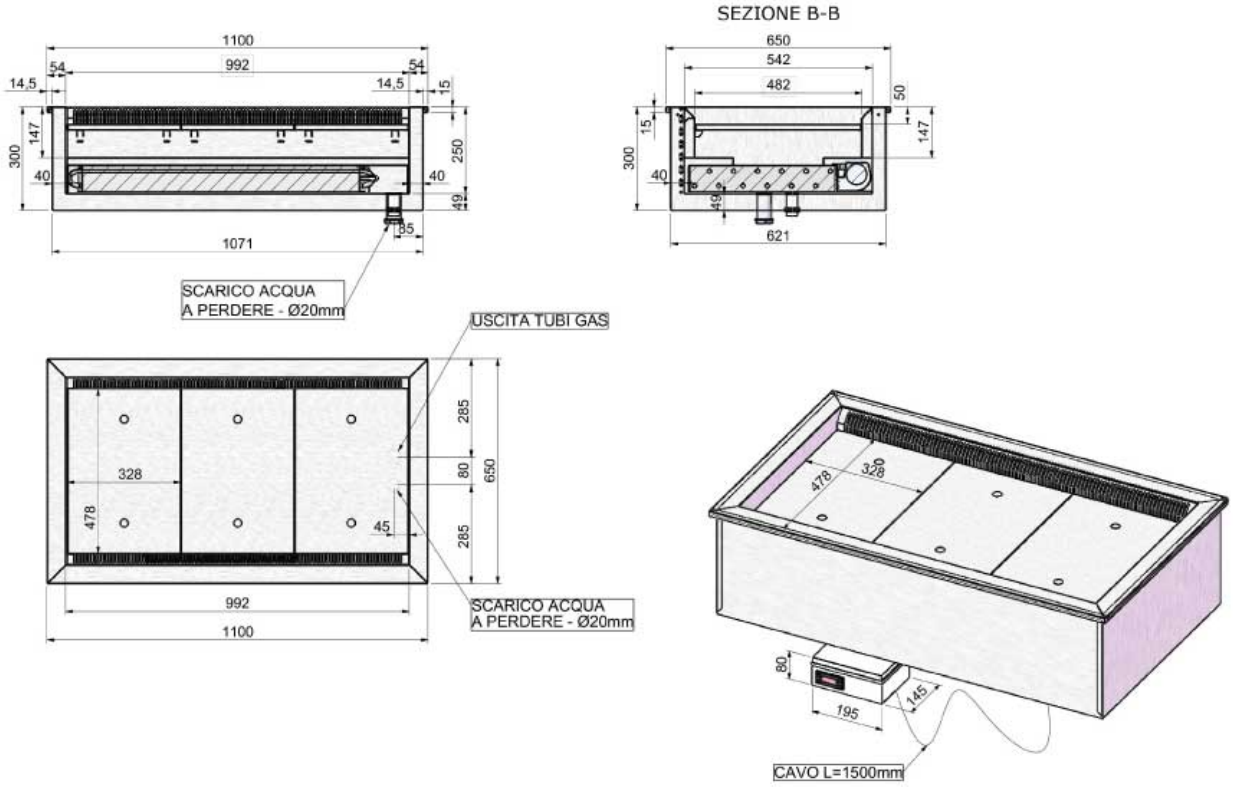

STUDIO-54 S.r.l.
Via Gian Lorenzo Bernini 147, 35010 San Giorgio in Bosco (PD)
T. +39 049 9450466 - F. +39 049 9451044 - C.F. e P.I. 00096970280 - R.E.A. n. 247856
www.studio-54.it info@studio-54.it

OPTIONAL